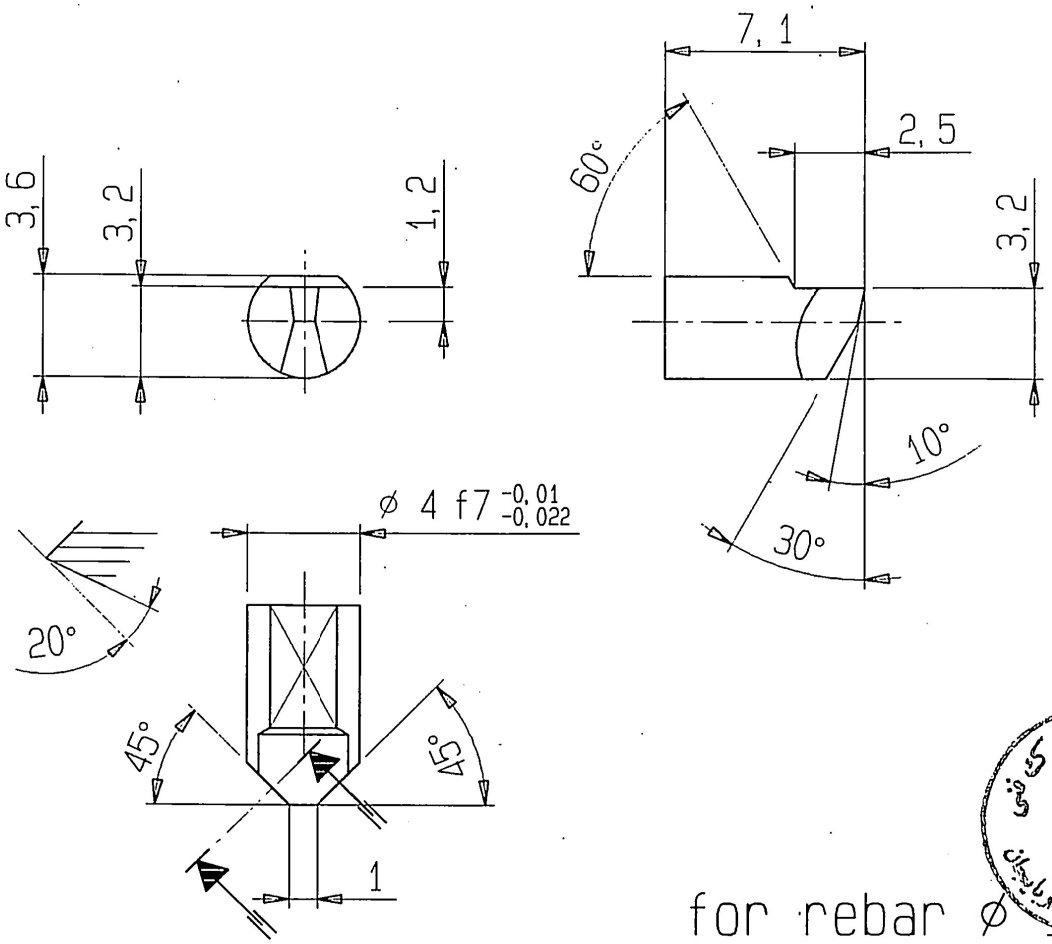

for rebar ø 10

Serve per commessa n° del

N° pezzi da eseguire

Il disegno DEVE SEMPRE seguire i pezzi, non si accettano forniture se non accompagnate dal disegno stesso.

UFF. TECNICO

Copia n.....

Data.....

Quant.	MATERIALE	TRATTAMENTO	PESO FINITO Kg	GREZZO Kg	N. MODELLO	OSSERVAZIONI
1	K20					A4o

Spigoli senza indicazioni smussati.....

Raccordi non quotati R: .....

SCOSTAMENTI PER QUOTE SENZA TOLLERANZA

Quote	< 30	30-120	120-300	> 300
Dimens. lineari	± 0,15	± 0,25	± 0,4	± 0,6
Dimens. angolari	± 30'	± 20'	± 10'	± 10'
Posizione	ø 0,1	ø 0,2	ø 0,3	ø 0,4

TOLLERANZE GEOMETRICHE NON INDICATE SUL DISEGNO PER SUPERFICI CON Ra ≥ 0.8

⊥ 0.02 // 0.02 ◎ 0.02

Punto in cui deve essere inciso il numero di matricola.

PROPRIETA' RISERVATA - Il presente disegno e' di proprieta' della GIANA SpA e non potra' essere comunicato a terzi o riprodotto in tutto o in parte senza il consenso scritto della stessa. Ogni trasgressione sara' perseguita atermini di legge.

NOTICE - This drawing is property of GIANA SpA - ITALY and shall not be reproduced, duplicated or copied in whole or in part, not shall it be released to others without the written permission of the owner. Any transgression will be legally persecuted.

Segni di lavoraz.
- 12,5 sbavato
- 12,5 sgrossato
- 3,2 lisciato
- 0,8 rettificato
- 0,2 raschiettato
- spigolo arr.

CEMENT. PROF.	
TEMPRA PROF.	
CIAN. PROF.	
RESIST. kg-mm-2	
DUREZZA Hb	
DUREZZA HRc	

Pos.	MODIFICHE	NOME	DATA

DENOMINAZIONE	
SOTTOGRUPPO	Tooling
GRUPPO	INTP 12 cnc

DATA	01/07/98
DISEGNATORE	ROSA
CONTROLLO	
VISTO	

SCALA 4:1

GIANA SpA MAGNAGO (MILANO)

SOSTITUISCE IL DISEGNO.....

E' SOSTITUITO DAL DISEGNO.....

DISEGNO N. 48.96.022