بانک سپه

تـاریخ : .....

شماره: .....

مناقصه

مدیریت بانک سپه استان اردبیل در نظر دارد برای ۶ شعبه بانک واقع در شهر اردبیل تابلوی چلنیوم تهیه و نصب نماید لذا از پیمانکاران واجد شرایط دعوت می گردد با توجه به شرایط ذیل قیمت پیشنهادی ارائه نمایند.

محل اجرای تابلوها: شعب آیت اله خامنه ای، پیرزاده، باغمیشه، سیمتری، شیخ صفی و چهارراه حسینیه

مدت زمان اجرا: ۳ ماه برای شش شعبه

نوع پیمان: قرارداد با مصالح

شرایط مناقصه:

۱- قاب تابلوها ورق کامپوزیت و حروف تابلوها چلنیوم آلوراپید طبق ۵ برگ جزئیات و مشخصات پیوست می باشد.

۲- برنده مناقصه باید طبق جزئیات و مشخصات ارائه شده برای ۶ شعبه فوق تابلوی بانک را طراحی نموده و برآورد متراژ ورق کامپوزیت و حروف چلنیوم را به بانک ارائه نماید.

۳- تهیه داربست و تخته زیر پایه و لوازم و تجهیزات مورد نیاز به عهده پیمانکار می باشد.

۴- بازکردن ورق های کامپوزیت یا تابلوی موجود در نما به عهده پیمانکار می باشد.

۵- کابل کشی از تابلوی برق و برق رسانی به تابلو نما و همچنین روشنایی چراغ هالوژن زیر تابلو به عهده پیمانکار می باشد.

۶- کسورات قانونی بیمه و مالیات و غیره به عهده پیمانکار می باشد. از صورت وضعیت پیمانکار ۱۰ درصد حسن انجام کار کسر می گردد که بعد از یکسال قابل پرداخت می باشد ؛ به جز گارانتی های مشخص شده در نقشه و جزئیات ارائه شده، تابلو به مدت یک سال توسط پیمانکار سرویس و نگهداری خواهد شد و پیمانکار موظف است هرگونه نواقص و اشکالات تابلو را رفع نماید.

۷- در اجرای ورق کامپوزیت پروفیل زیرسازی طبق جزئیات ارائه شده اجرا سپس روی پروفیل ها ضد زنگ زده خواهد شد. همچنین مبنای محاسبه متراژ ورق کامپوزیت سطح نمایان ورق می باشد لذا هرگونه خم شدگی لبه ورق ها یا پرت ورق به عهده پیمانکار می باشد.

۸- مدت قرارداد ۳ ماه برای انجام تعهدات شش شعبه می باشد لذا پیمانکار باید هر ۱۵ روز یک شعبه را تکمیل و تحویل نماید. در صورت تاخیر در انجام تعهدات به ازای هر روز تاخیر غیرمجاز برای هر شعبه مبلغ ۲.۰۰۰.۰۰۰ ریال به عنوان جریمه از صورت وضعیت پیمانکار کسر خواهد شد.

۹- نحوه پرداخت صورت وضعیت بدین صورت می باشد:

طبق برنامه ریزی مشخص شده و به ترتیب اولویت بعد از اتمام کار هر شعبه صورت وضعیت آن شعبه به بانک ارائه می گردد که پس از بررسی و تائید توسط مهندس ناظر بانک ۶۰ درصد صورت وضعیت پرداخت می گردد و پس از اتمام کار تمام شعبه ها، ۳۰ درصد باقی مانده تمام صورت وضعیت ها یکجا به پیمانکار پرداخت می شود و ۱۰ درصد حسن انجام کار پس از یک سال قابل پرداخت می باشد.

قیمت پیشنهادی پیمانکار

ردیف	شرح	واحد	قیمت پیشنهادی (ریال)
۱	تهیه و نصب ورق کامپوزیت دودی آلوتایل بازیر سازی طبق جزییات نقشه	مترمربع	
۲	تهیه و نصب چلنیوم آلوراپید طبق جزئیات نقشه	متر طول	
۳	تایمر نجومی	عدد	
۴	برق رسانی و کابل کشی نمره ۱/۵ * ۲	متر طول	

مهر و امضاء پیمانکار

۲-۵-۳. تابلوی بانک

در خصوص تابلوهای نما در شعب بانک سپه توجه به موارد مربوط به مشخصات لوگو، اصلی و فرعی بودن تابلو و رنگ تابلو دارای اهمیت و مطابق مندرجات زیر است:

۲-۵-۳-۱. مشخصات لوگو تابلو:

لوگو تابلو شامل آرم بانک سپه، نام شعبه و شاخص می‌باشد.
محل قرارگیری نام شعبه و شاخص دقیقا در زیر آرم به صورت وسط‌چین است.
نسبت ابعاد لوگو به صورت شکل مقابل می‌باشد.
محل قرارگیری لوگو دقیقا در وسط طول تابلو می‌باشد.
ابعاد لوگو می‌بایست متناظر با ارتفاع تابلو باشد بطوریکه از لبه بالا و پایین حداقل ۱۰ سانتی‌متر فاصله داشته باشد.

تصویر ۳۸- مشخصات لوگو در تابلو

۲-۵-۳-۲. تابلو اصلی:

- ارکان تابلو شامل فونت فارسی در راست، آرم در وسط و فونت انگلیسی در سمت چپ می‌باشد.
- در شکل زیر نحوه چیدمان، جانمایی، تناسبات و رنگ هر یک از ارکان تابلو مشخص شده است.
- فونت فارسی به صورت نستعلیق طراحی شده است (تایپی نمی‌باشد) و می‌بایست بدون هیچ‌گونه دخل و تصرف در آن اجرا گردد.

تصویر ۳۹- چیدمان ارکان تابلو

- نوشته فارسی و لاتین در وسط فاصله بین لبه تابلو تا لبه لوگو قرار گیرد.
- فاصله خط انتهای حروف فارسی و خط انتهای حروف انگلیسی به نسبت لوگو مساوی می‌باشد (C) و حداقل فاصله برابر با ۱۰ سانتی‌متر است.
- خط مبنا کرسی به میزان یک سوم ارتفاع کل تابلو (H) از لبه پایینی تابلو فاصله دارد. (a)
- ارتفاع حروف انگلیسی پس از تعیین حداکثر ابعاد نوشته فارسی بدست می‌آید که رعایت حداقل ۱۰ سانتی‌متر فاصله فونت‌ها از لبه تابلو نیز الزامی است.

- مبنای ارتفاع حروف انگلیسی (b) با ارتفاع (با) در بانک سپه برابر است که از روی خط کرسی شروع می‌شوند.

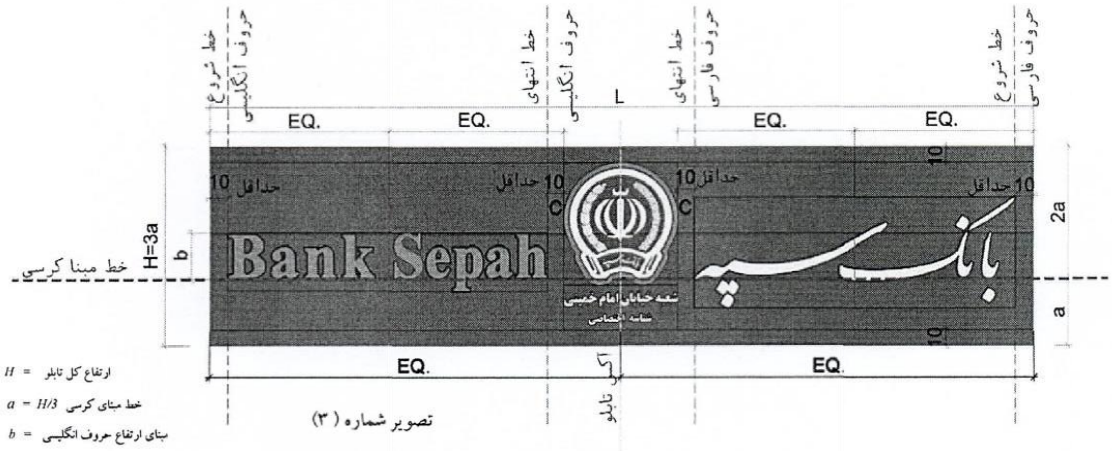

تصویر شماره (۳)

تصویر ۴۰- ابعاد و تناسبات در تابلو

۲-۵-۳-۳. تابلو فرعی:

- در مواردی که شعبه دارای چند نما می‌باشد، اولویت با نصب تابلو اصلی در کلیه نماها می‌باشد. چنانچه در هر یک از وجوه نما طراحی تابلو مطابق طرح تابلو اصلی ممکن نباشد، می‌بایست یک یا دو رکن از تابلو مطابق دستور العمل زیر حذف گردد.(تابلو فرعی)
- توجه شود که در نماهای چندبر می‌بایست حداقل یکی از نماها دارای سه رکن اصلی تابلو باشد.
- توصیه می‌شود در صورت امکان و با حفظ تناسبات،کلیه ارکان تابلو در کلیه وجوه با ابعاد یکسان در نظرگرفته شود و ملاک عمل ابعاد، تابلو اصلی می‌باشد.

تصویر ۴۱- مشخصات تابلوهای فرعی

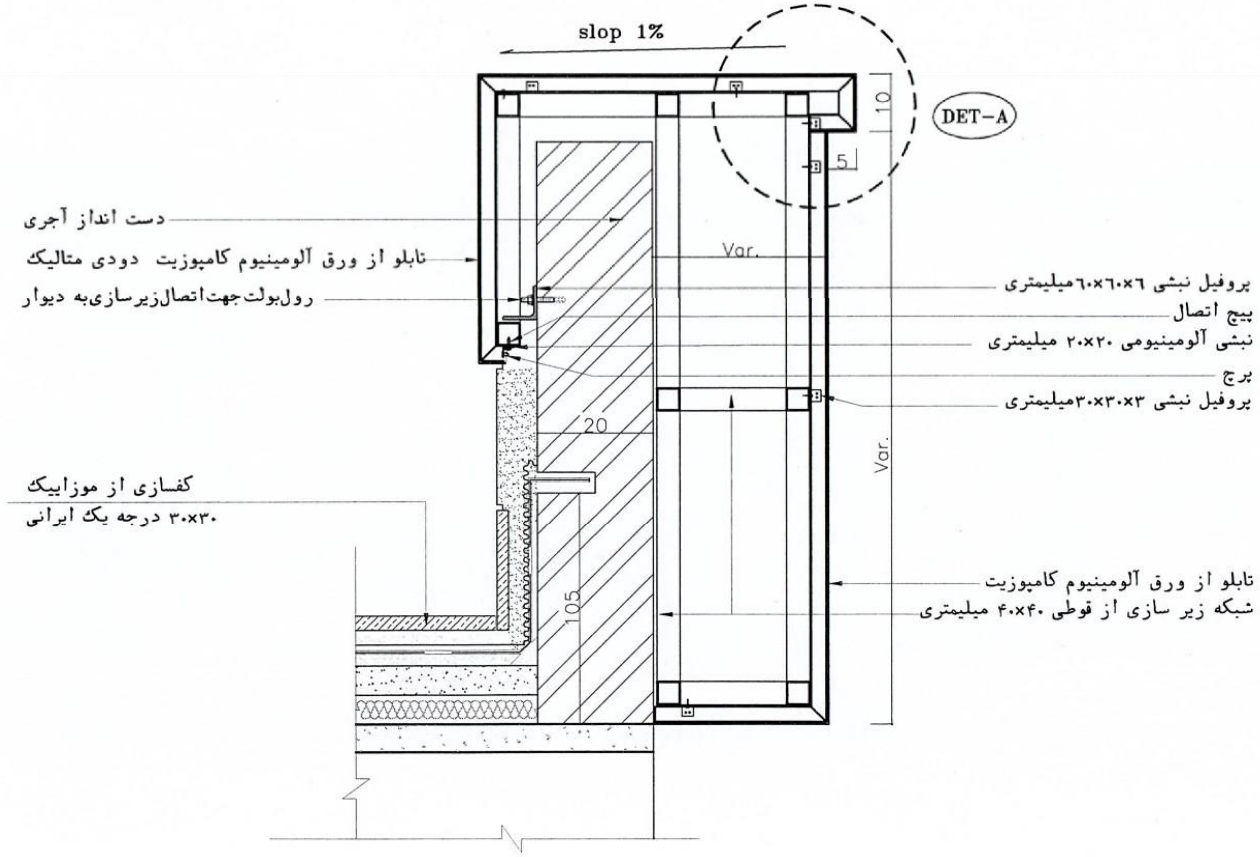

جزئیات ۷۸- جزئیات اجرایی تابلو

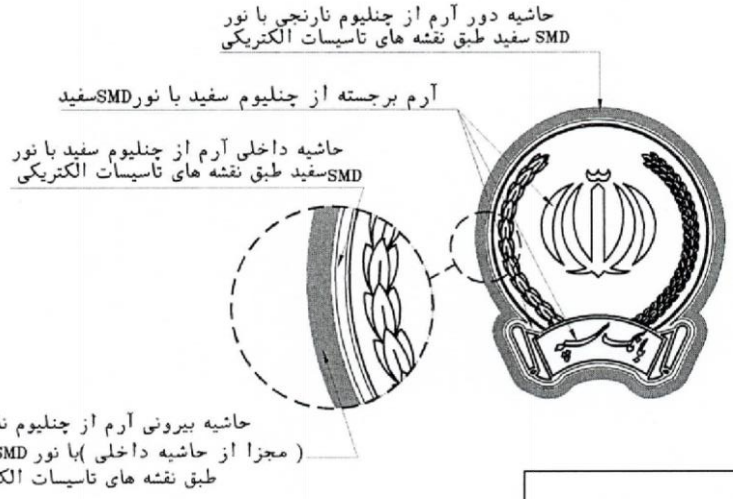

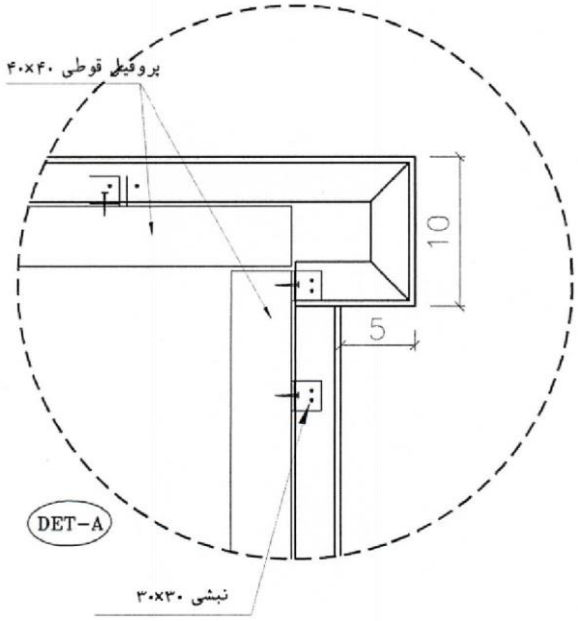

راهنما
مشخصات فنی فونت و آرم چنلیوم
۱- چنلیوم آلوراپید (اسپانیایی) ۲- پلومتیک ۳ میلیمتری آکرلیک تایوانی ۳- ترانس درجه یک جین بو ضد آب -اصل کره- دارای ۱۸ ماه گارانتی ۴- زیر سازی حروف چنلیوم از نوع P.V.C ۱۰ میلیمتری ۵-SMDاز نوع (اصل کره) با ۶۰ هزارساعت یا ۳۰ ماه ضمانت نور ۶- کابل کشی تماما عایق بندی از داخل لوله و با رعایت اصول مبحث ۱۳ نظام مهندسی ۷- ترانسهای SMDمطابق با آمپرهای مصرف شده SMD بر حسب تعداد ۸- کیفیت رنگ حروفهای برجسته با ۳۰ ماه ضمانت ۹- سازنده موظف می باشد که تایمر نجومی برای تابلو نصب کند و کلید تنظیمات آن را تا تابلو برق شعبه انتقال دهد. ۱۰-کلیه مشخصات برق مطابق با نقشه های تاسیسات الکتریکی و با تائید ناظر تاسیساتی اجرا گردد .
توضیحات عمومی
- تابلو از ورق آلومینیوم کامپوزیت دودی (Alutile(Metalic Gray است. - نوشته ها با هماهنگی اداره ساختمان و مطابق با نمای طراحی شده ساخته و نصب گردد. - فونت فارسی طبق فونت مصوب بانک (نستعلیق) از چنلیوم سفید (اصل تایوان کد ۴۳۳ یا مشابه)با نور آبی و حروف انگلیسی از چنلیوم نارنجی (اصل تایوان کد ۲۶۶ یا مشابه)که حروف اول لاتین بزرگ و بقیه با حروف کوچک(Bank Sepah)با تایید مهندسین اداره ساختمان ساخته و نصب گردد . - فونت لاتین برجسته چنلیوم نارنجی (اصل تایوان کد ۲۶۶ یا مشابه)با نور SMD سفید طبق نقشه های تاسیسات الکتریکی وباتاییدناظرنصب واجراگردد. - آرم برجسته از چنلیوم سفید (اصل تایوان کد ۴۳۳ یا مشابه) با نورسفیدوحاشیه‌دور آرم طبق جزئیات مربوطه از چنلیوم نارنجی (اصل تایوان کد ۲۶۶ یا مشابه) با نور سفید با تایید ناظر اداره ساختمان نصب و اجرا گردد.

توجه:

کلیه اندازه های آرم و نوشته ها هماهنگ با ابعاد و اندازه های تابلو نصب و اجرا گردد.
در ضمن پیمانکار موظف است قبل از اجرا پرینت جانمایی کامل تابلو رابا مقیاس ۱:۱ به تایید اداره ساختمان برساند.

جزئیات ۷۹- جزئیات اجرایی تابلو / ادامه

۲-۵-۳-۴. مشخصات تابلو و فونت چنلیوم:

نوشته‌های فارسی طبق طرح از فونت فارسی و برجسته از چنلیوم سفید با نور SMD سفید

نوشته های انگلیسی از فونت "تایمز نیورمانس بولد"، به صورت برجسته و از چنیلیوم رنگ نارنجی (حروف اول لاتین بزرگ و بقیه ازحروف کوچک می‌باشد. Bank Sepah) با انتخاب رنگ نارنجی مشابه کد رنگ (C:0/M:60/Y:100/K:0) و با نور SMD سفید

زمینه تابلو به رنگ (خاکستری) با کد رنگ مشابه کد (C:0/M:0/Y:0/K:74)

در مورد اجرای تابلوها به مشخصات دفترچه در این خصوص توجه شود.