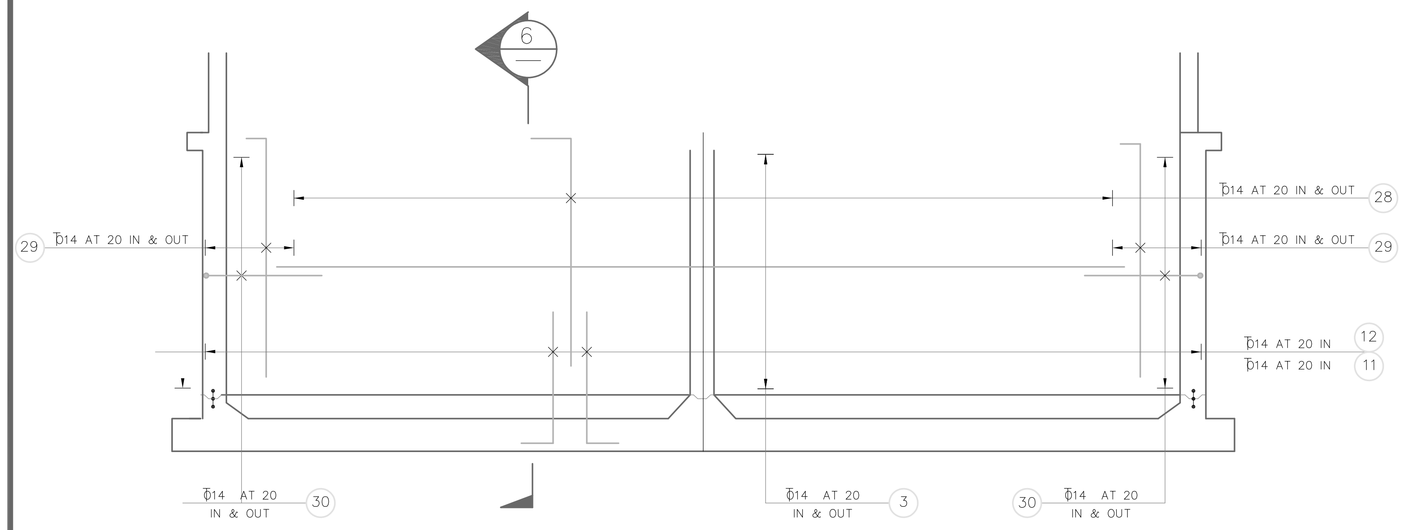

آرماتوربندی دیوار شماره ۱
1:50

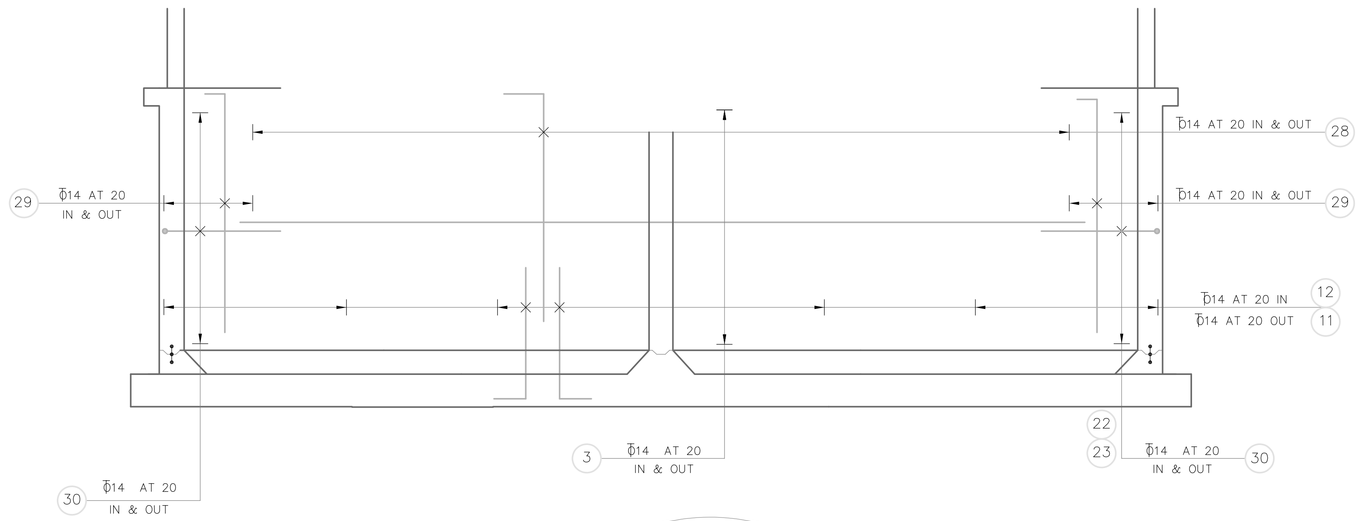

آرماتوربندی دیوار شماره ۲
1:50

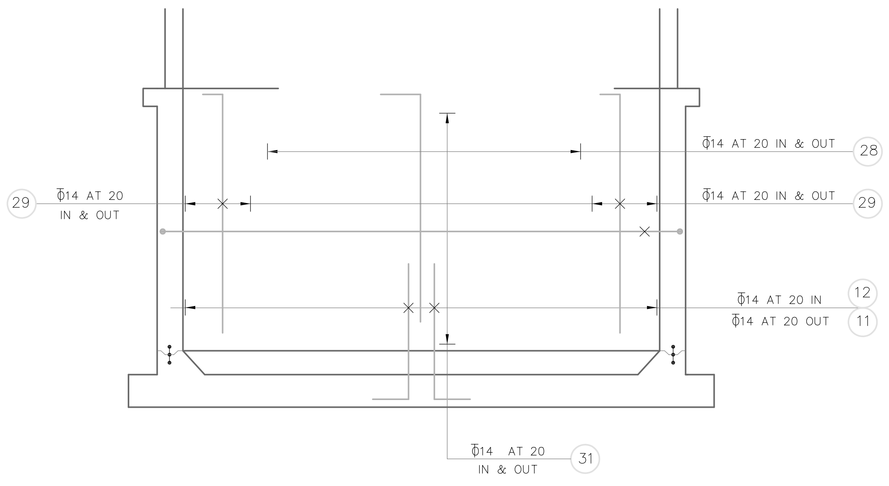

آرماتوربندی دیوار شماره ۳
1:50

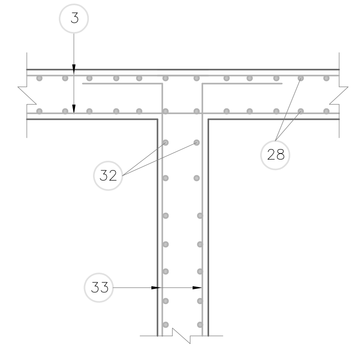

آرماتوربندی اتصال دیوار وسط به دیوار بیرونی
1:25

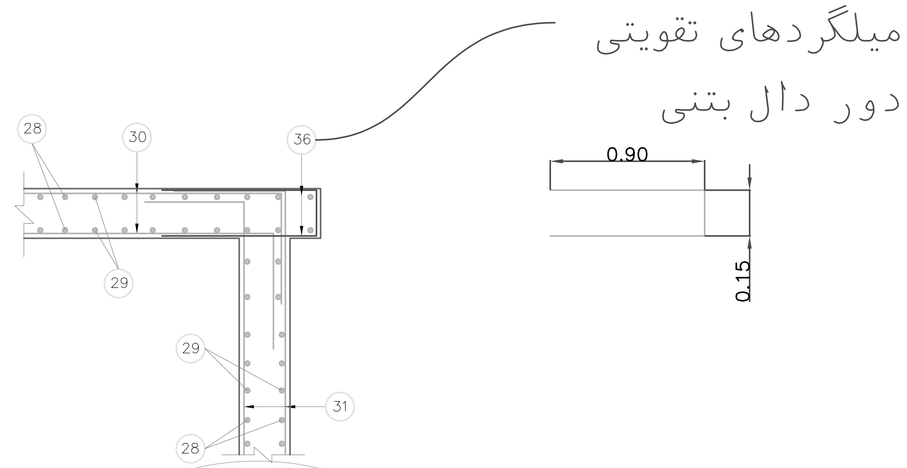

آرماتورگذاری گوشه دیوار بیرونی
1:25

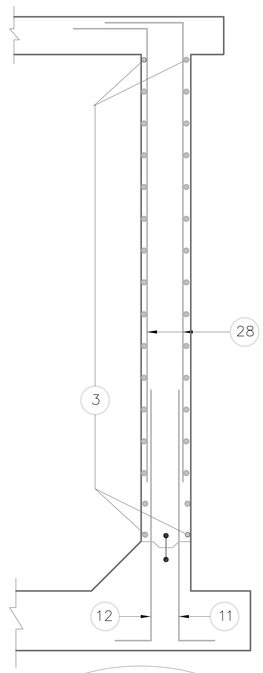

6 برش
1:25

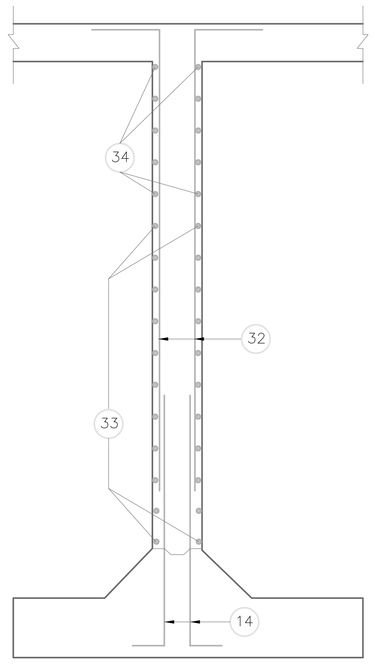

7 برش
1:25

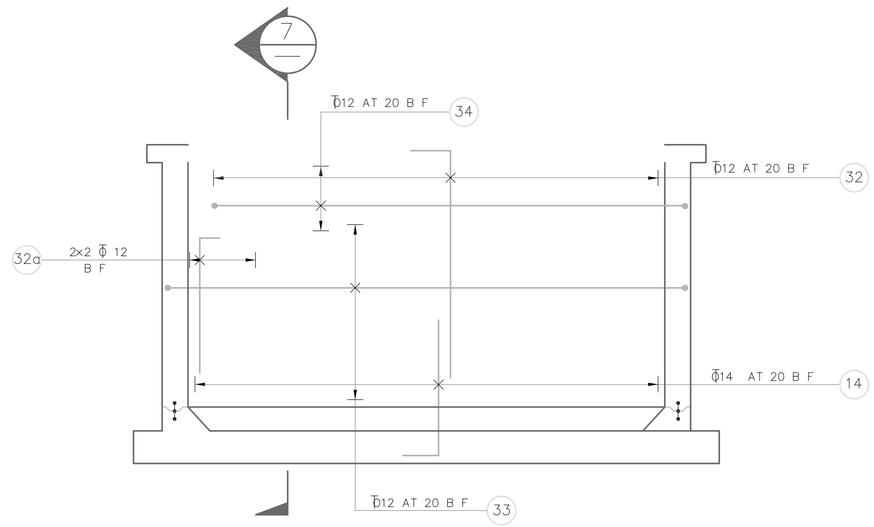

آرماتوربندی دیوار شماره ۴
1:25

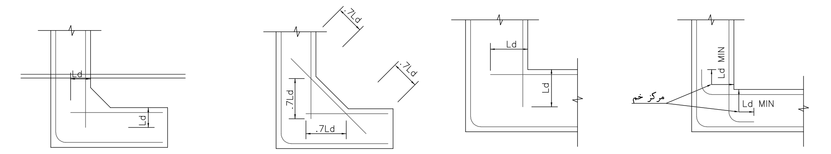

جزئیات آرماتورگذاری درمحل شیارهای مرحله دوم بتن ریزی

جزئیات آرماتورگذاری در گوشه ها

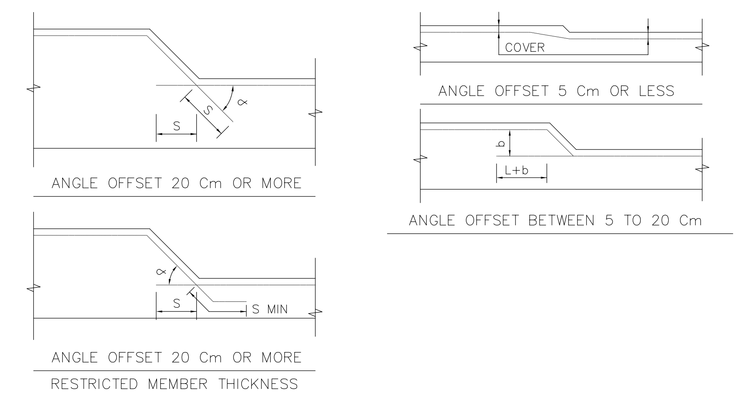

TYPICAL ANGLE OFFSET DETAILS

جزئیات تورفتگی یا برآمدگی زاویـــه دار

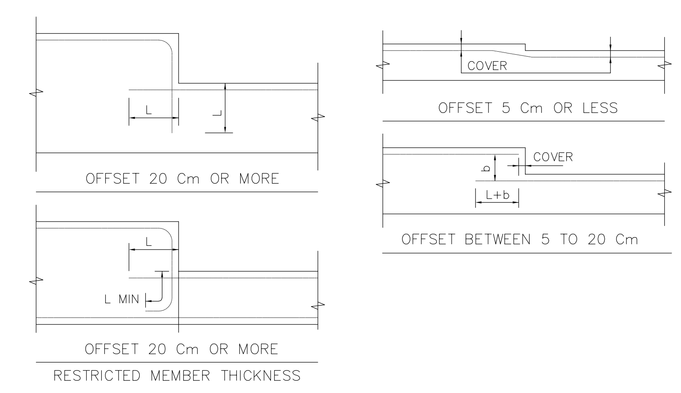

TYPICAL RIGHT ANGLE OFFSET DETAILS

جزئیات تورفتگی یا برآمدگی زاویـــه دار